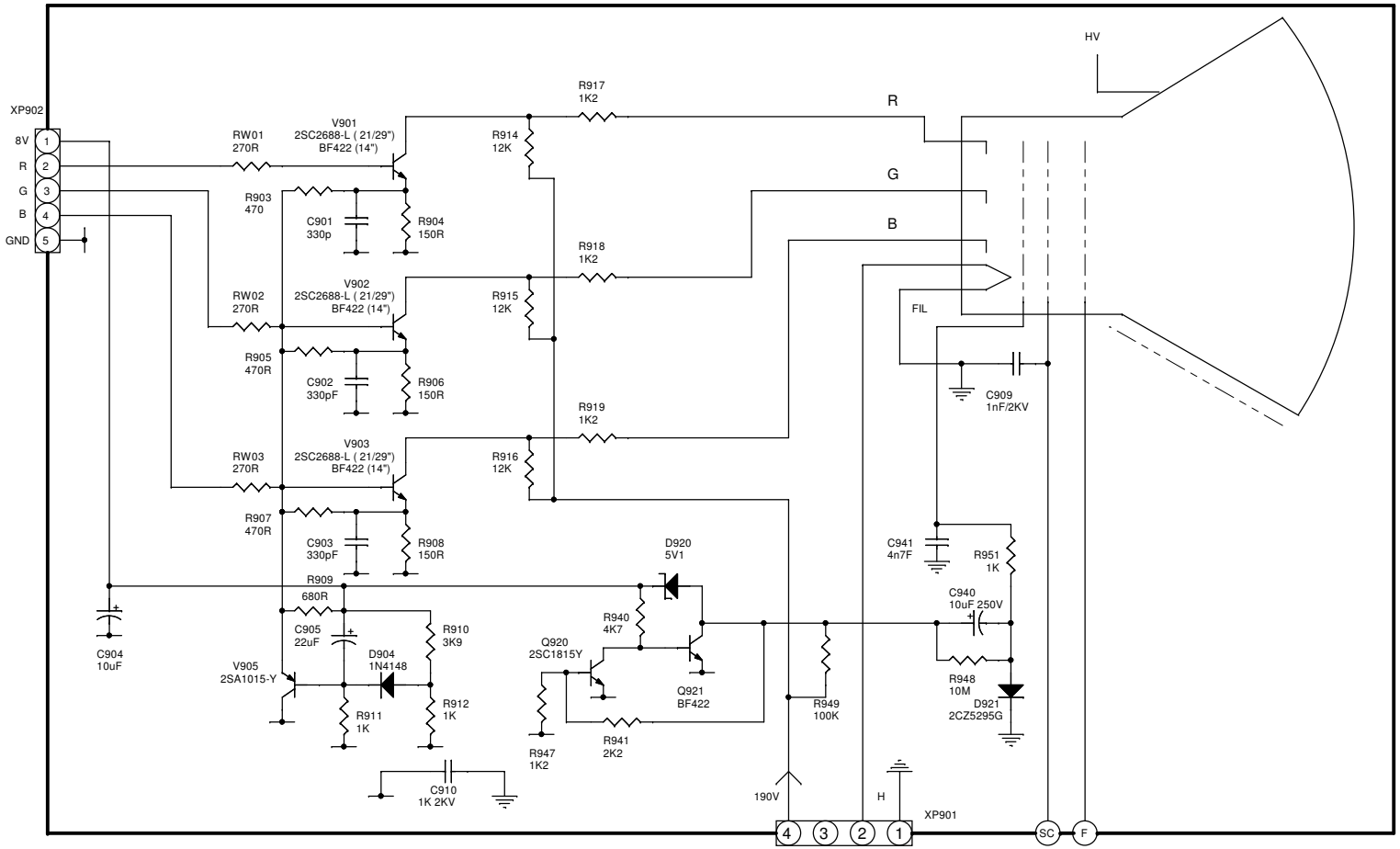

CENTURY		DESCRIÇÃO	DATA	APROV
MODÊLO	C1461US C2161US C2961SS	CRT	20/12/09	BENE
REVISÃO				VITOR